3001004（1进1出气+电一体滑环 气管4mm）

1进1出气+电 旋转接头，M5接头，气管4mm

- 可以混合功率动力线、信号线、以太网、USB、工业总线、控制线、电磁阀、感应线等；
- 标准为法兰安装形式，可定制空心轴安装；
- 能通过的介质有:压缩空气、化学混合气体、蒸汽、冷却水、热水、热油、饮料等。

订购型号说明

30 01 004 - 电流路数 - 电流大小 - 信号路数

3001004：1进1出气电旋转接头
气管为4mm管子 接口螺纹为M5

举例说明：
06代表6根线　12代表12根线
24代表24根线　36代表36根线
56代表56根线

举例说明：
06S：表示6根普通信号线（可选2A或5A）
02E：代表两组千兆网线（总路数18路）
03U：代表三组USB2.0线（总路数15路）

举例说明：
05代表05A　10代表10A

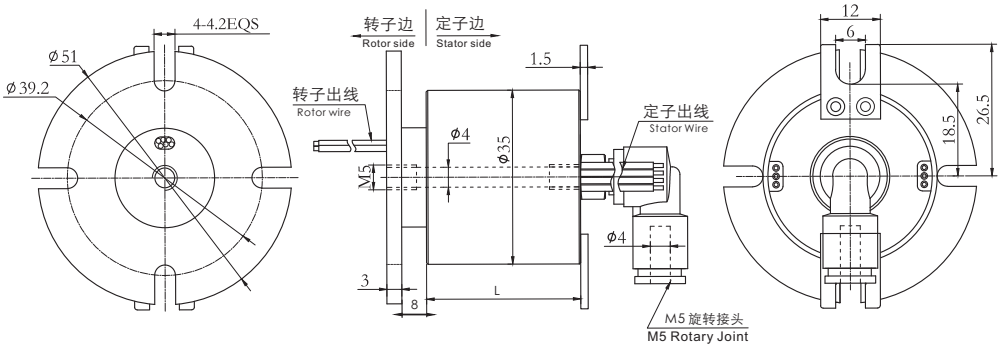

标准型号选型表

型　号	气管数量	10A线路数	信号或5A线路数	长度L (mm)
3001004-06S	1进1出	0	6	25
3001004-08S	1进1出	0	8	36

型　号	气管数量	10A线路数	信号或5A线路数	长度L (mm)
3001004-0610	1进1出	6	0	36
3001004-12S	1进1出	0	12	36

技术规格参数

气管数量	1进1出	最大压力	正压：1Mpa,真空：-90kPa	
气管大小	M5牙(4~6mm气管)	扭矩	<0.2N.m	
机械技术指标		电气技术指标		
参 数	数 值	参 数	数 值	
			功 率	信 号
工作寿命	2000万转			
最高转速	连续旋转250转/分钟，间歇旋转1000转/分钟	额定电压	0~440VAC/VDC	0~440VAC/VDC
工作温度	-30° C~80° C	绝缘电阻	<500MΩ/300VDC	<500MΩ/300VDC
工作湿度	0~85% RH	导线规格	AWG22#镀银铁氟龙	AWG22#镀银铁氟龙
接触材料	贵金属接触	导线长度	标准长度200mm（可根据要求调整）	
壳体材料	铝合金	绝缘强度	500VAC@50Hz，6s	
防护等级	IP51	动态电阻变化值	＜0.01Ω	

各环路导线色码表

环码	1	2	3	4	5	6	7	8	9	10	11	12
色码	黑	褐	红	橙	黄	绿	蓝	紫	灰	白	粉红	浅蓝