S系列分体式滑环（分离式滑环）

某些应用场合，分离的转子和接触刷组合可以解决对安装尺寸限制的问题,3~12路可选,9.5mm to100mm通孔或者实心可选，尤其在应用于细小精密仪器等设备上面，可非标定制。

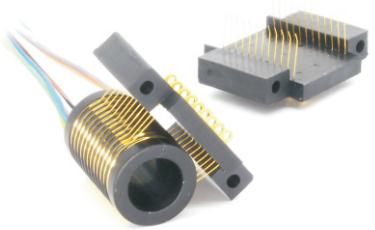

产品系列主要特点

- 转子和定子可以独立安装
- 节省安装空间和重量
- V型槽镀金设计，抗氧化，耐磨

型号列表

型 号	通路数	外径	通孔直径	长度 L(mm)
S010-06	6路	14.3mm	9.55mm	13.2mm
S010-12	12路	14.3mm	9.55mm	23mm
S000	1~48路	25mm	12.7~200mm	100mm

*注：N个10A电流环并起来可作为1路N*10A电流环使用，以此类推，比如: 2环10A并起来做作为1路20A使用。如需定制以太网和功率/信号通路数，或混合其他信号，请联系森瑞普销售人员。

部分型号展示

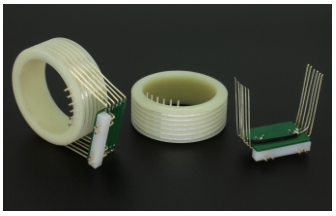

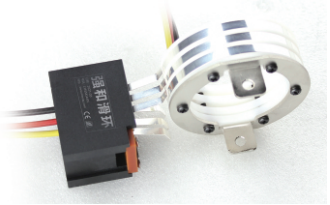

版权所有 © 森瑞普　24小时技术支持：186 7557 7111　网址：www.senring.cn

S010-06系列微型分体式滑环

6通路数,外径14.3mm,通孔直径9.55mm

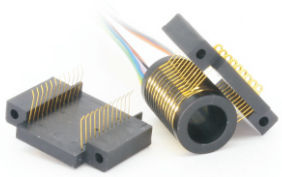

森瑞普S010-06系列6通路微型分体式滑环，体积小巧，用于在某些特殊的场合替代森瑞普帽式滑环。分体式滑环可用于任何要求无限制，间歇性或者连续旋转时传输电源或信号的电动机械，可以提升机器性能，简化系统操作以 及避免损坏机器移动部分悬挂着的线材。转子是桶状结构，单独连续的铜环绕着旋转轴。主要优点就是尺寸小，可用于某些需要滑环提供360度旋转传输微弱电流或信号的装置中。

说明图纸

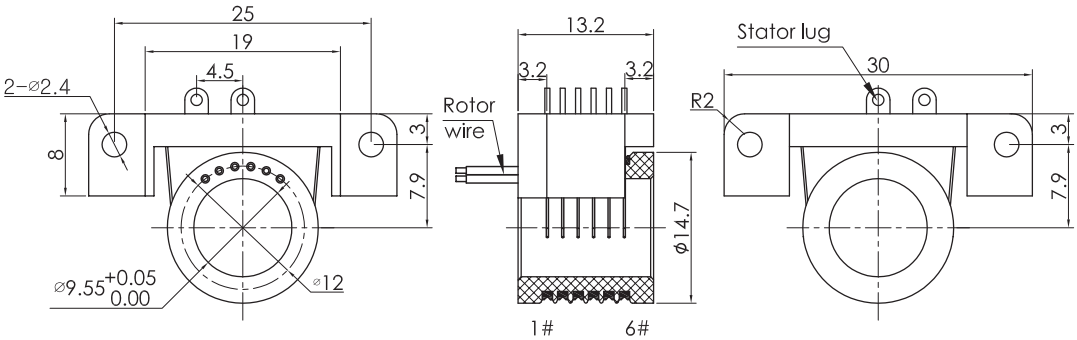

技术规格参数

机械技术指标		电气技术指标		
参 数	数 值	参 数	数 值	
通 路 数	6路		功 率	信 号
额定转速	250转/分钟	额定电压	0~250VAC/VDC	0~250VAC/VDC
工作温度	-40℃~80℃	绝缘电阻	≥1000MΩ/500VDC	≥1000MΩ/500VDC
工作湿度	0~85%RH	导线规格	AWG30#镀银铁氟龙	AWG30#镀银铁氟龙
接触材料	贵金属：金-金	导线长度	标准长度150mm（可根据要求调整）	
材 料	ROHS认证	绝缘强度	300VAC@50Hz，60s	
CE 认 证	是	动态电阻变化值	＜0.01Ω	

各环路导线色码表

环码	1	2	3	4	5	6	7	8	9	10	11	12
色码	黑	褐	红	橙	黄	绿	蓝	紫	灰	白	粉红	浅蓝

环码	13	14	15	16	17	18	19	20	21	22	23	24
色码	白黑	白褐	白红	白橙	白 黄	白 绿	白 蓝	白紫	白灰	黑红	黑褐	透明

备注：环码1表示从转子端往定子端开始数的第一根线；比如S010-06的颜色顺序为：黑、褐、红、橙、黄、绿；24根线作为一个颜色组，当出线数量超过24根，则重复这一颜色组，并用号码管予以识别。

S010-12系列微型分体式滑环

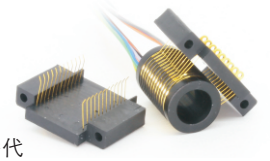

12通路数,外径14.3mm,通孔直径9.55mm

森瑞普S010-12系列12通路微型分体式滑环，体积小巧，用于在某些特殊的场合替代森瑞普帽式滑环。分体式滑环可用于任何要求无限制，间歇性或者连续旋转时传输电源或信号的电动机械，可以提升机器性能，简化系统操作以 及避免损坏机器移动部分悬挂着的线材。转子是桶状结构，单独连续的铜环绕着旋转轴。主要优点就是尺寸小，可用于某些需要滑环提供360度旋转传输微弱电流或信号的装置中。

说明图纸

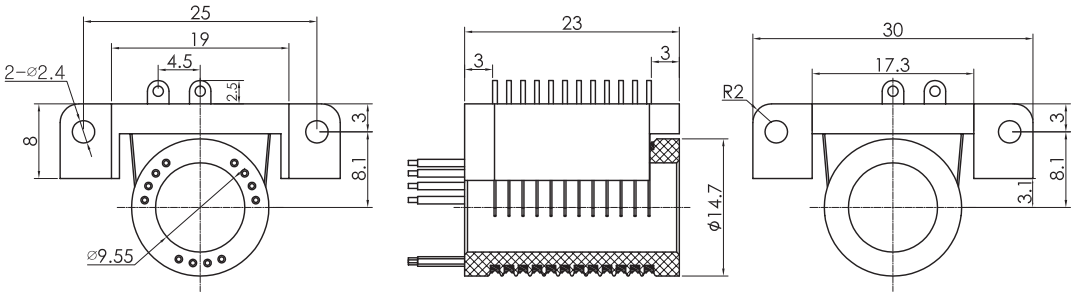

技术规格参数

机械技术指标		电气技术指标		
参 数	数 值	参 数	数 值	
通 路 数	12路		功 率	信 号
额定转速	250转/分钟	额定电压	0~250VAC/VDC	0~250VAC/VDC
工作温度	-40℃~80℃	绝缘电阻	≥1000MΩ/500VDC	≥1000MΩ/500VDC
工作湿度	0~85%RH	导线规格	AWG30#镀银铁氟龙	AWG30#镀银铁氟龙
接触材料	贵金属：金-金	导线长度	标准长度150mm（可根据要求调整）	
材 料	ROHS认证	绝缘强度	300VAC@50Hz，60s	
CE 认 证	是	动态电阻变化值	＜0.01Ω	

各环路导线色码表

环码	1	2	3	4	5	6	7	8	9	10	11	12
色码	黑	褐	红	橙	黄	绿	蓝	紫	灰	白	粉红	浅蓝

环码	13	14	15	16	17	18	19	20	21	22	23	24
色码	白黑	白褐	白红	白橙	白 黄	白 绿	白 蓝	白紫	白灰	黑红	黑褐	透明

备注：环码1表示从转子端往定子端开始数的第一根线；比如S010-12的颜色顺序为：黑、褐、红、橙、黄、绿、蓝、紫、灰、白、粉红、浅蓝；24根线作为一个颜色组，当出线数量超过24根，则重复这一颜色组，并用号码管予以识别。

版权所有© 森瑞普 24小时技术支持：186 7557 7111 网址：www.senring.cn

S000系列微型分体式滑环

1~48通路数，通孔直径12.7~200mm

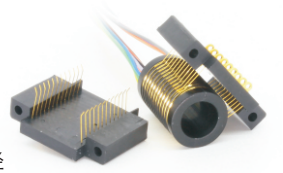

森瑞普S000系列1~48通路分离式滑环，该系列有所在规格，滑环转子部分的孔径从12.7mm到200mm多种可选，通路数（可以通过的电流/信号线的数量）越多，长度越大，详细参考下表。某些设备中需要360度旋转传输各种电流或信号，由于标准过孔滑环尺寸太大，无法安装，S000系列就是用来替代它们的。S000系列分离式滑环包括定子和转子两部分，客户需要分别安装。

说明图纸

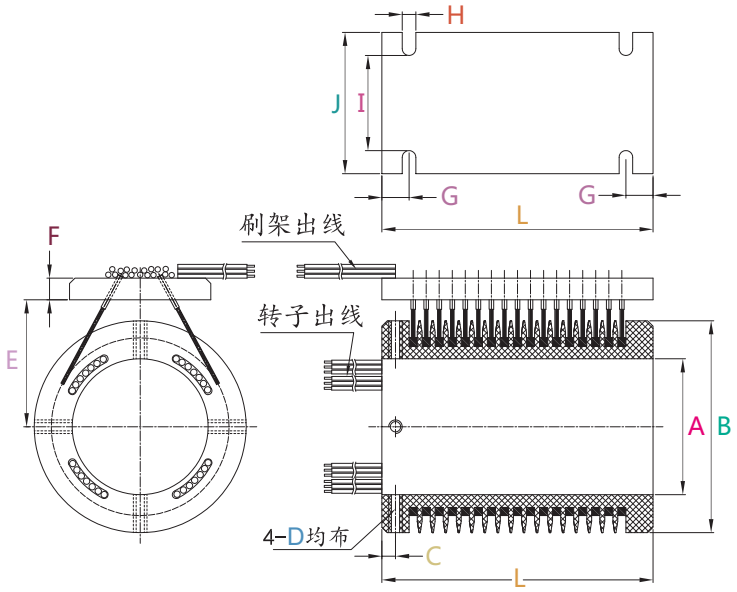

*备注：N为通路数,可选1-48通路;
*提示：10A 电流环并起来可作为 倍率*10A电流环使用;
*比如： 2 环10A 并起来做作为 1路20A 使用

选型表

型号	电流/路	以下参数代码请对比下图的图纸标注部分										
		A(孔径)	B	C	D	E	F	G	H	I	J	L
S012	5A	12.7	32	3	M3	20	5	6	3.2	17	25	11.2+Nx2.8
S025	10A	25.4	52	4	M4	30	5	8	4.2	25	40	14.2+Nx4
S038	10A	38.1	62	4	M4	35	6	8	4.2	25	40	14.2+Nx4
S050	10A	50	76	4	M4	42	6	8	4.2	25	40	14.2+Nx4
S060	10A	60	92	5	M4	50	8	10	4.2	30	50	16.2+Nx4
S070	10A	70	102	5	M4	60	8	10	4.2	30	50	16.2+Nx4
S080	10A	80	116	5	M4	65	8	10	4.2	30	50	16.2+Nx4
S090	10A	90	140	6	M5	75	8	12	4.2	40	60	18.2+Nx4
S100	10A	100	140	6	M6	75	8	12	4.2	40	60	18.2+Nx4
S120	10A	120	158	6	M6	75	8	12	4.2	40	60	18.2+Nx4
S150	10A	150	194	6	M6	110	8	12	4.2	40	60	18.2+Nx4
S180	10A	180	222	6	M6	120	8	12	4.2	40	60	18.2+Nx4
S200	10A	200	244	6	M6	130	8	12	4.2	40	60	18.2+Nx6
S250	10A	250	306	8	M6	160	8	20	6.2	60	80	22.2+Nx6

*如果没有找到适合您的产品型号， 需要定制滑环或者索求方案，请联系 ： sales1@senring.com

技术规格参数

机械技术指标		电气技术指标		
参 数	数 值	参 数	数 值	
通 路 数	1~48路		功 率	信 号
额定转速	250转/分钟	额定电压	0~440VAC/VDC	0~440VAC/VDC
工作温度	-40℃~80℃	绝缘电阻	≥1000MΩ/500VDC	≥1000MΩ/500VDC
工作湿度	0~85%RH	导线规格	AWG17#镀银铁氟龙	AWG22#镀银铁氟龙
接触材料	贵金属：金-金	导线长度	标准长度250mm（可根据要求调整）	
材 料	ROHS认证	绝缘强度	300VAC@50Hz，60s	
CE 认 证	是	动态电阻变化值	＜0.01Ω	

各环路导线色码表

环码	1	2	3	4	5	6	7	8	9	10	11	12
色码	黑	褐	红	橙	黄	绿	蓝	紫	灰	白	粉红	浅蓝

环码	13	14	15	16	17	18	19	20	21	22	23	24
色码	白黑	白褐	白红	白橙	白 黄	白 绿	白 蓝	白紫	白灰	黑红	黑褐	透明

版权所有© 森瑞普 24小时技术支持：186 7557 7111 网址：www.senring.cn